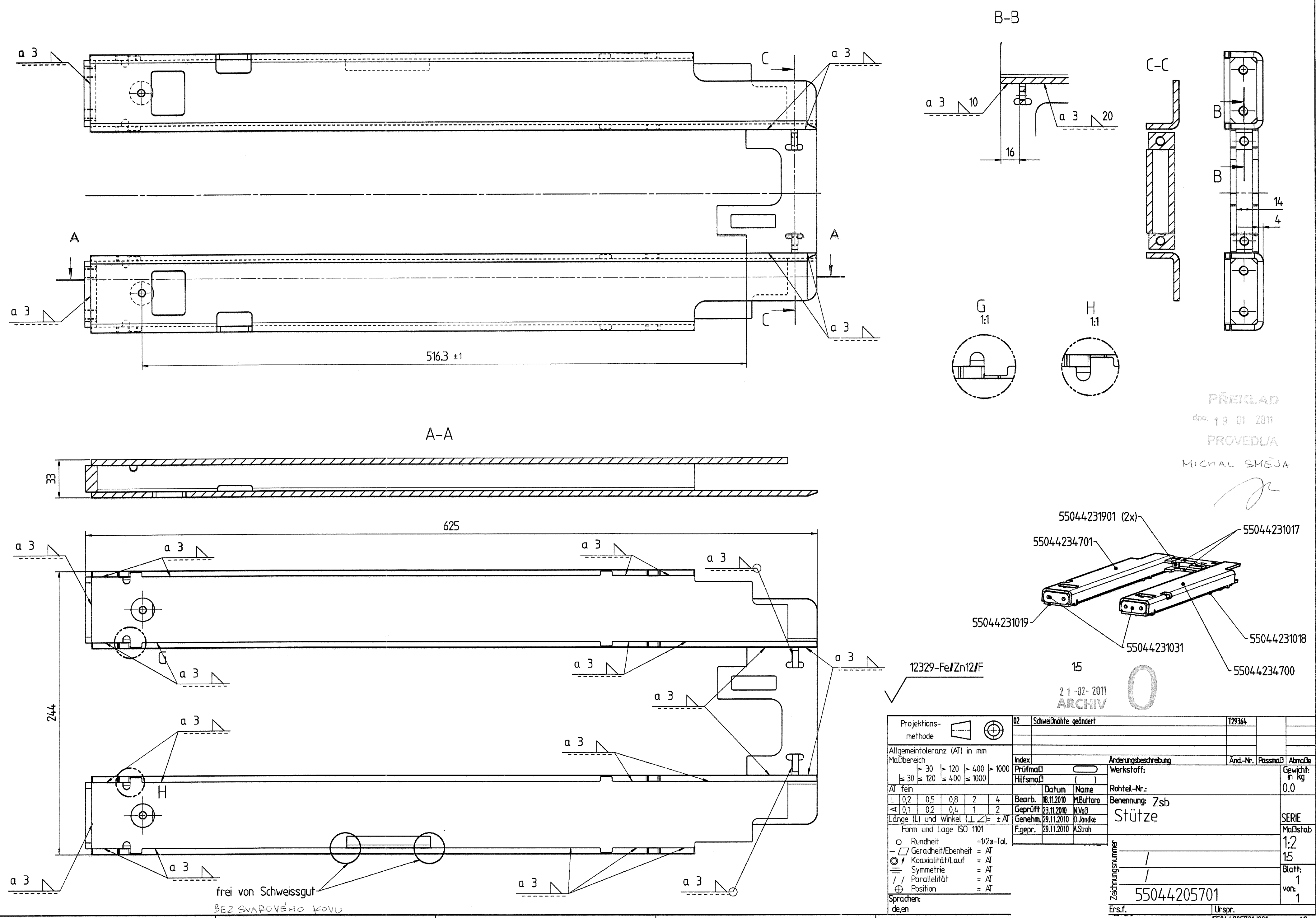

Projektions-methode					
Allgemeintoleranz (AT) in mm					
Maßbereich	> 30 ≤ 120	> 120 ≤ 400	> 400 ≤ 1000	> 1000	
	≤ 30				
AT fein					
L	0,2	0,5	0,8	2	4
∢	0,1	0,2	0,4	1	2
Länge (L) und Winkel (⊥ ∠)= ± AT					
Form und Lage ISO 1101					
○ Rundheit = 1/2ø-Tol.					
— ▱ Geradheit/Ebenheit = AT					
◎ ↗ Koaxialität/Lauf = AT					
⌯ Symmetrie = AT					
// Parallelität = AT					
⊕ Position = AT					
Sprachen: de,en					

Index	Änderungsbeschreibung		Änd.-Nr.	Passmaß	Abmaße
02	Schweißnähte geändert		T29364		
Prüfmaß	Werkstoff:				Gewicht: in kg 0.0
Hilfsmaß ( )	Rohteil-Nr.:				

	Datum	Name
Bearb.	18.11.2010	M.Buttaro
Geprüft	23.11.2010	N.Voß
Genehm.	29.11.2010	O.Jandke
F.gepr.	29.11.2010	A.Stroh

Benennung: Zsb
Stütze

SERIE

Maßstab 1:2 1:5

Zeichnungsnummer
/
/
55044205701

Blatt: 1
von: 1

Ers.f. | Urspr. 55044205701d001

freigegeben

A2

Drawing Print_55044205701_02_ACTIVE00gzv pcbde100082 de6652 2011-01-05T07:25:30 1.000